MACHINE COUPE-RACINES SHARK

• Châssis en tubulaire sectionée 150x150x8 avec 120x120x8
• Régulations hydrauliques
• Extension télescopique horizantal pour régulation de travail en différantes types de rangées – Extention de 500 mm
• Inclination oblique de l'outil couteau régulation de l'angle de travail – Extention de 500 mm
• Extension télescopique hydraulique pour varier la profondeur de travail – Extention de 400 mm
• Attelage troisiéme point
• Patins de défilement pour extentions hydrauliques
• N° 2 supports postérieurs réglables en hauteur avec roues en caoutchouc
• N° 1 couteau longueur 1000 mm
• Stabilisateur à disque
• Fonctionnement avec huile tracteur
• TRACTEUR: 3 prises hydrauliques à double effet

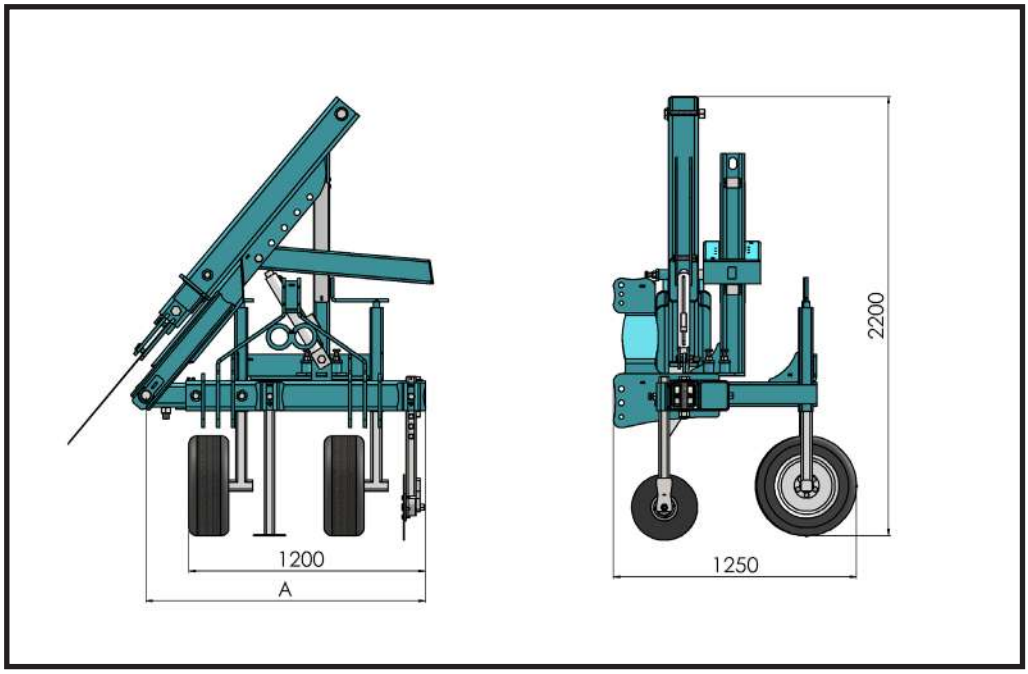

MOD. mm	Kg	A min-max	HP	mm	€
SHARK	650	1300-1750	60 - 90	400 - 800	

OUTILS pag.57