# WURZELSCHNEIDER SHARK

• Formrohrchassis 150x150x8 mit 120x120x8
• Hydraulische Regulierungen
• Teleskopische Horizontalverlängerung zur Arbeitsregulierung in verschiedenen Reihentypen.
• Verlängerung 500 mm
• Schrägstellung des Messers zur Regulierung des Arbeitswinkels - Verlängerung 500 mm
• Hydraulische Verlängerung des Messers, um die Arbeitstiefe zu verändern – Verlängerung 400 mm
• Dreipunktansatz
• Geeignete Gleitschuhe für hydraulische Verlängerung
• 2 höhenverstellbare Heckstützfuße mit geeigneten Gummirädern
• 1 Messer: Länge 1000 mm
• Scheibenstabilisator
• Traktoröl Antrieb
• TRAKTOR : 3 DOPPELTWIRKENDEN HYDRAULISCHEN ANSCHLÜSSEN

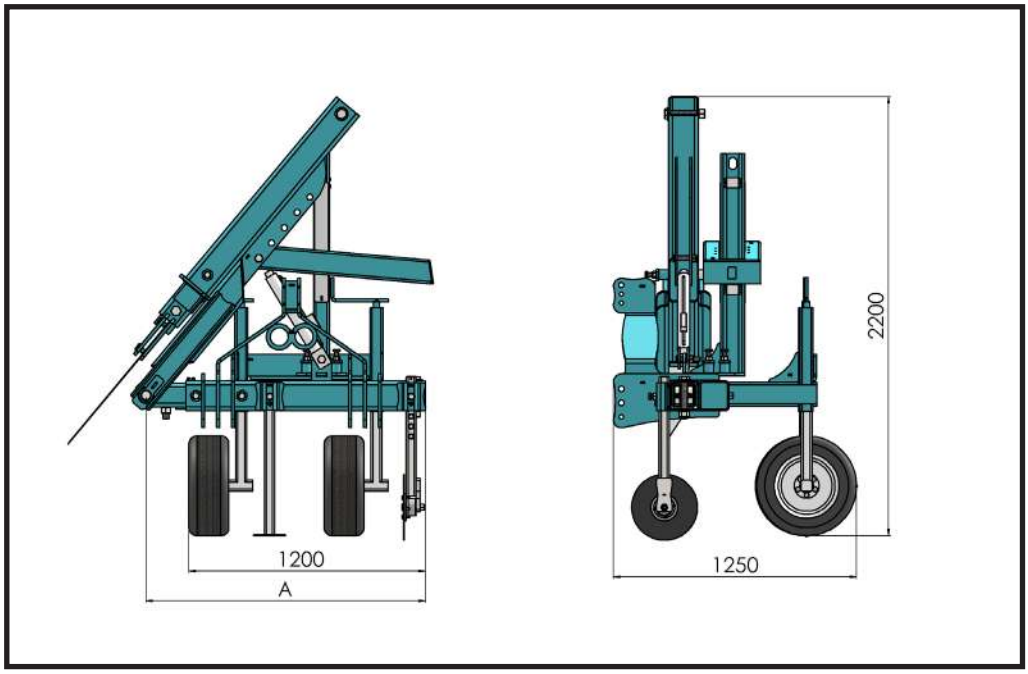


| MOD. mm | Kg | A min-max | HP | mm | € |
|---|---|---|---|---|---|
| SHARK | 650 | 1300-1750 | 60 - 90 | 400 - 800 | |

ZUBEHÖR AUF SEITE 55